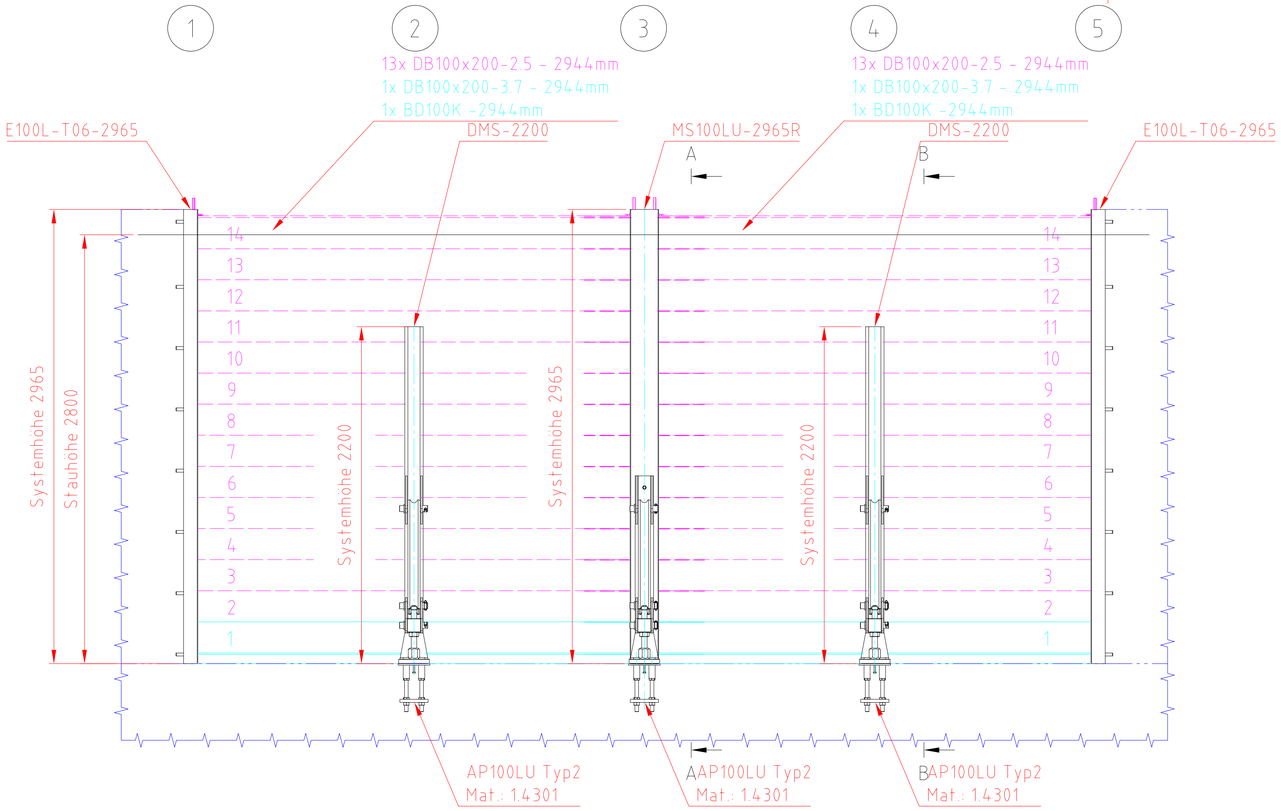

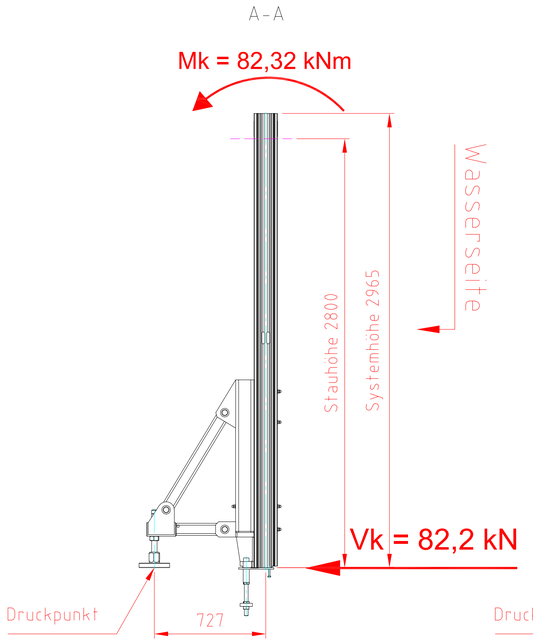

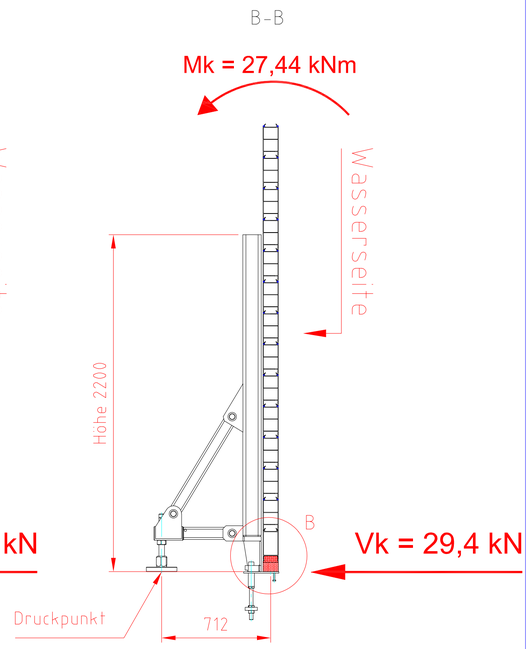

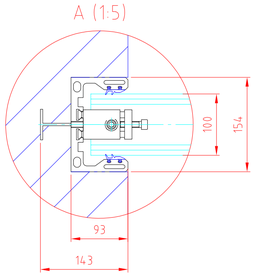

ACHTUNG!!
Der Dammbalkentyp DB100x200-3.7
muss immer als unterster Dammbalken
eingelegt werden!

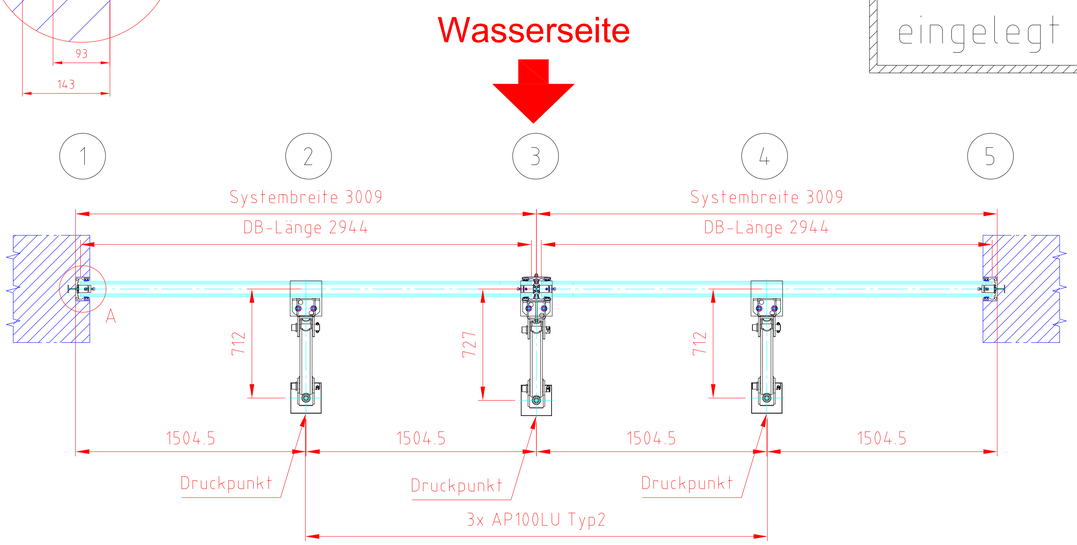

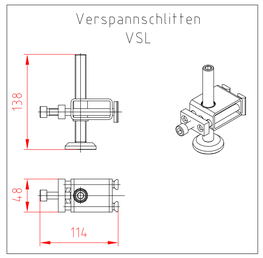

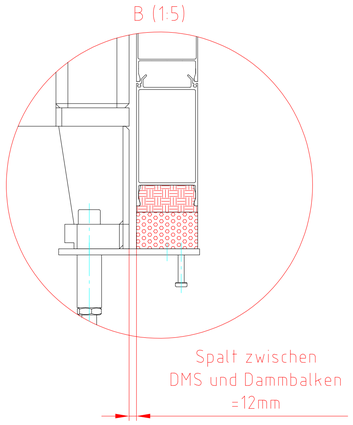

Lieferleistung IBS:
3x Ankerplatte AP100LU Typ2
1x Mittelstütze MS100LU-2965R
2x Durchbiegestütze DMS-2200
2x Endprofil E100L-T06-2965
2x Dammbalken DB100x200-3.7 - 2944mm
2x Bodendichtung BD100K - 2944mm
4x Verspannschlitten VSL
6x Zylinderschraube DIN912 M24x70

Die Statischen Nachweise des Fundaments, die Bewehrungsführung und das Erstellen der Schal- und Bewehrungspläne sind bauseitige Leistungen. Diese sind auf Grundlage der von Fa. IBS vorgelegten Ankerplatten-geometrie mit zugehörigen Schnittgrößen auszuführen.

Ind.	Comment	Released Date	Released by
1	Benennung, DB richtig gestellt, Detail Verspannschlitten eingefügt	12.05.20	Braun

IBS
IBS Technics GmbH
Gemeindewald 6
D-86672 Thierhaupten
Tel: +49-8271/8176-0 Fax: -76
E-Mail: info@ibs-technics.de

Scale: 1:20
Weight:
Material:
Titel / Description
Planung Pos.1 Coupure Molenstraat
HW, NL, Limburg, Venlo

	Name	Date
Created by	Braun	12.05.2020

Ident-No. 21006673-1
Project No. 201901728
Sheet
State: ##############

201901728 Pos.1 Coupure Molenstraat